Werkzeugaufnahmen DIN 69871

Preise 2026

auf diese **Brutto**-Preise erhalten Sie

15 % Rabatt



Spannzangenfutter ER

gewuchtet G6,3 15.000 U/min

Form AD	SKx**ER**xA	€	Form AD/B	SKx**ER**xA	€
G310	40x**16**x63	48,00	**G310D**	40x**16**x63	51,00
G310	40x**16**x100	54,50	G310**D**	40x**16**x100	58,00
G310	40x**25**x60	47,80	G310**D**	40x**25**x60	50,00
G310	40x**25**x100	59,50	G310**D**	40x**25**x100	65,00
G310	40x**32**x70	49,50	G310**D**	40x**32**x70	52,50
G310	40x**32**x100	59,50	G310**D**	40x**32**x100	65,00
	A=160 nur in AD/B		G310**D**	40x**32**x160	99,50
G310	40x**40**x80	52,50	G310**D**	40x**40**x80	58,50
G310	40x**40**x120	79,50	G310**D**	40x**40**x120	86,50
G310	50x**25**x60	77,00	G310**D**	50x**25**x60	91,00
G310	50x**32**x70	79,50	G310**D**	50x**32**x70	83,50
G310	50x**40**x80	79,50	G310**D**	50x**40**x80	83,00

Spannzangen siehe Seite 3

Längere A-Maße bitte anfragen



Hochleistungs-Präzisions CNC-Bohrfutter

Rechts-Linkslauf geeignet
* mit Sechskant-Schlüssel
Rundlaufabweichung 20µm max.

	SK x d1	Form A
G334	40 x 0,5-8	317,00
G334	40 x 1-13*	258,00
G334	40 x 3-16*	291,00
G334	50 x 1-13*	321,50
G334	50 x 3-16*	333,00



Präzisions CNC-Bohrfutter

Rechts-Linkslauf geeignet
mit Sechskant-Schlüssel
Rundlaufabweichung 35µm max.

	SK x d1	Form AD/B
G333D	40 x 1-13	214,50
G333D	40 x 3-16	227,00
G333D	50 x 1-13	249,00
G333D	50 x 3-16	266,50



NC-Bohrfutter mit Schlüssel

auch zur Handspannung geeignet

	SK x d1	Form A
G332	40 x 1-13	158,00
G332	40 x 3-16	185,00
G332	50 x 1-13	198,00
G332	50 x 3-16	207,50



Schrumpf-Futter

gewuchtet G2,5 20.000 U/min

	SKx**d1**xA	Form AD/B
G328D	40x**6**x80	118,50
G328D	40x**8**x80	118,50
G328D	40x**10**x80	118,50
G328D	40x**12**x80	118,50
G328D	40x**16**x80	118,50
G328D	40x**20**x80	118,50
G328D	40x**25**x100	119,50



Spannfutter Weldon

gewuchtet G6,3 15.000 U/min

Form AD	SKx**d1**xA	€	Form AD/B	SKx**d1**xA	€
G320	40x**6**x50	41,50	**G320D**	40x**6**x50	43,50
G320	40x**6**x100	49,50	G320**D**	40x**6**x100	51,00
	A=160 nur in AD/B		G320**D**	40x**6**x160	97,50
G320	40x**8**x50	40,00	G320**D**	40x**8**x50	41,00
G320	40x**8**x100	45,50	G320**D**	40x**8**x100	47,00
	A=160 nur in AD/B		G320**D**	40x**8**x160	93,00
G320	40x**10**x50	40,00	G320**D**	40x**10**x50	41,00
G320	40x**10**x100	45,50	G320**D**	40x**10**x100	47,00
	A=160 nur in AD/B		G320**D**	40x**10**x160	93,00
G320	40x**12**x50	40,00	G320**D**	40x**12**x50	41,00
G320	40x**12**x100	45,50	G320**D**	40x**12**x100	47,00
	A=160 nur in AD/B		G320**D**	40x**12**x160	93,00
G320	40x**14**x50	40,00	G320**D**	40x**14**x50	41,00
G320	40x**16**x63	39,00	G320**D**	40x**16**x63	41,00
G320	40x**16**x100	44,00	G320**D**	40x**16**x100	47,00
	A=160 nur in AD/B		G320**D**	40x**16**x160	93,00
G320	40x**18**x63	39,00	G320**D**	40x**18**x63	41,00
G320	40x**20**x35	63,00	G320**D**	40x**20**x35	61,00
G320	40x**20**x63	39,00	G320**D**	40x**20**x63	40,00
G320	40x**20**x100	44,00	G320**D**	40x**20**x100	47,00
	A=160 nur in AD/B		G320**D**	40x**20**x160	90,00
G320	40x**25**x 35	55,00	G320**D**	40x**25**x 35	63,00
G320	40x**25**x100	44,00	G320**D**	40x**25**x100	48,00
	A=160 nur in AD/B		G320**D**	40x**25**x160	101,00
G320	40x**32**x100	47,00	G320**D**	40x**32**x100	52,50
	A=160 nur in AD/B		G320**D**	40x**32**x160	105,00
G320	40x**40**x120	62,00	G320**D**	40x**40**x120	67,50
G320	50x**6**x63	64,50	G320**D**	50x**6**x63	66,50
G320	50x**8**x63	58,50	G320**D**	50x**8**x63	64,50
G320	50x**10**x63	58,50	G320**D**	50x**10**x63	64,50
G320	50x**12**x63	58,50	G320**D**	50x**12**x63	64,50
G320	50x**12**x100	73,50	G320**D**	50x**12**x100	79,00
G320	50x**16**x63	58,50	G320**D**	50x**16**x63	62,00
G320	50x**16**x100	73,50	G320**D**	50x**16**x100	75,00
	A=160 nur in AD/B		G320**D**	50x**16**x160	125,00
	A=200 nur in AD/B		G320**D**	50x**16**x200	186,50
G320	50x**20**x63	58,50	G320**D**	50x**20**x63	62,00
G320	50x**20**x100	73,50	G320**D**	50x**20**x100	75,00
	A=160 nur in AD/B		G320**D**	50x**20**x160	125,00
	A=200 nur in AD/B		G320**D**	50x**20**x200	191,50
G320	50x**25**x80	64,00	G320**D**	50x**25**x80	67,00
G320	50x**32**x100	69,50	G320**D**	50x**32**x100	72,50
G320	50x**40**x100	77,00	G320**D**	50x**40**x100	83,50

Längere A-Maße auch bis 250mm bitte anfragen

Bestell-Beispiel: **G320 40x8x50**

Werkzeugaufnahmen DIN 69871

Preise 2026

auf diese **Brutto**-Preise erhalten Sie

15 % Rabatt



Messerkopf-Aufnahme

nach DIN6357

Form A		
	SKx**d1**xA	€
G342	40x**16**x35	51,00
G342	40x**16**x100	62,00
G342	40x**16**x160	Anfrage
G342	40x**22**x35	51,00
G342	40x**22**x50	54,00
G342	40x**22**x100	63,00
G342	40x**22**x160	Anfrage
G342	40x**27**x35	52,00
G342	40x**27**x100	68,50
G342	40x**32**x55	53,00
G342	40x**32**x100	73,50
G342	40x**40**x60 *	68,00
G342	40x**40**x100 *	Anfrage
G342	50x**22**x35	69,00
G342	50x**22**x100	89,00
G342	50x**22**x160	Anfrage
G342	50x**27**x35	69,00
G342	50x**27**x100	88,00
G342	50x**27**x160	Anfrage
G342	50x**32**x35	69,50
G342	50x**32**x100	92,50
G342	50x**32**x160	Anfrage
G342	50x**40**x55 *	87,50
G342	50x**60**x70 *	Anfrage

Form AD/B		
	SKx**d1**xA	€
G342D	40x**16**x35	55,00
G342**D**	40x**16**x100	76,00
	nur in Form A	
G342**D**	40x**22**x35	57,00
G342**D**	40x**22**x50	62,00
G342**D**	40x**22**x100	78,50
	nur in Form A	
G342**D**	40x**27**x35	57,00
G342**D**	40x**27**x100	80,00
G342**D**	40x**32**x55	67,50
G342**D**	40x**32**x100	87,00
G342**D**	40x**40**x60 *	84,00
	nur in Form A	
G342**D**	50x**22**x35	74,50
G342**D**	50x**22**x100	103,00
	nur in Form A	
G342**D**	50x**27**x35	74,50
G342**D**	50x**27**x100	104,00
	nur in Form A	
G342**D**	50x**32**x35	78,00
G342**D**	50x**32**x100	108,00
	nur in Form A	
G342**D**	50x**40**x55 *	113,00
G342**D**	50x**60**x70 *	179,00

KüMi-Austritt direkt in den Messerkopf



Einsatzhülsen für MK

mit **Lappen**

Form AD		
	SKx**MK**xA	€
G360	40x**1**x50	38,00
G360	40x**2**x50	38,00
G360	40x**3**x70	38,00
G360	40x**4**x95	41,00
G360	50x**2**x50	53,00
G360	50x**3**x65	53,00
G360	50x**4**x95	54,00
G360	50x**5**x105	60,00



Einsatzhülsen für MK

mit **Anzugsgewinde**

Form A		
	SKx**MK**xA	€
G361	40x**1**x50	65,50
G361	40x**2**x50	65,50
G361	40x**3**x70	65,50
G361	40x**4**x95	72,00
G361	50x**2**x60	92,00
G361	50x**3**x65	92,00
G361	50x**4**x95	99,50
G361	50x**5**x105	102,00



Kombi-Fräserdorn

incl. Schraube+Mitnehmerring

Form A		
	SKx**d1**xA	€
G340	40x**16**x 55	52,00
G340	40x**16**x100	66,00
G340	40x**16**x160	Anfrage
G340	40x**22**x 55	53,00
G340	40x**22**x100	67,00
G340	40x**22**x160	Anfrage
G340	40x**27**x 62	53,00
G340	40x**27**x100	67,00
G340	40x**27**x160	Anfrage
G340	40x**32**x 60	58,50
G340	40x**32**x100	69,00
G340	40x**32**x160	Anfrage
G340	40x**40**x 60	69,00
G340	40x**40**x100	79,00
G340	40x**40**x160	112,00
G340	50x**16**x 55	71,00
G340	50x**16**x100	85,00
G340	50x**16**x160	115,00
G340	50x**22**x 55	72,50
G340	50x**22**x100	85,50
G340	50x**22**x160	117,00
G340	50x**27**x 55	72,50
G340	50x**27**x100	85,50
G340	50x**27**x160	117,00
G340	50x**32**x 55	75,50
G340	50x**32**x100	88,50
G340	50x**32**x160	119,00
G340	50x**40**x 55	83,50
G340	50x**40**x100	94,00
G340	50x**40**x160	Anfrage

Form AD/B auf Anfrage



Anzugsbolzen DIN 69872

G050	SK40 mit Bohr.	7,80
G050	SK40 ohne Bohr.	7,80
G050	SK50 mit Bohr.	10,50
G050	SK50 ohne Bohr.	11,10

Aufnahme für Einschraub-Fräser

Form AD/B		
	SKxGewxA	€
G347D	40x**M 8**x44	89,00
G347D	40x**M 8**x69	99,50
G347D	40x**M10**x44	87,00
G347D	40x**M10**x69	98,00
G347D	40x**M10**x94	109,00
G347D	40x**M12**x44	87,00
G347D	40x**M12**x69	98,00
G347D	40x**M12**x94	106,00
G347D	40x**M12**x119	125,50
G347D	40x**M12**x144	144,50
G347D	40x**M16**x44	87,50
G347D	40x**M16**x69	98,00
G347D	40x**M16**x94	106,00
G347D	40x**M16**x119	125,50
G347D	40x**M16**x144	144,50
G347D	40x**M16**x169	198,00
G347D	50x**M10**x69	116,50
G347D	50x**M10**x119	144,00
G347D	50x**M10**x169	169,00
G347D	50x**M12**x69	116,50
G347D	50x**M12**x119	144,00
G347D	50x**M12**x169	169,00
G347D	50x**M16**x69	116,50
G347D	50x**M16**x119	144,00
G347D	50x**M16**x169	169,00

gewuchtet G6,3 15.000 U/min



Gewindeschneid-Futter

mit Längenausgleich

auf Zug und Druck

Form A		
	SKx**Größe**	€
G317	40x**1** M3-M12	189,00
G317	40x**2** M8-M20	219,00
G317	50x**1** M3-M12	269,00
G317	50x**2** M8-M20	279,00
G317	50x**3** M14-M33	459,00

Gewindeschneid-Einsätze siehe Rückseite

Bestell-Beispiel: **G342 40x16x35**

Werkzeugaufnahmen MAS-BT/JIS

Preise 2026

auf diese **Brutto**-Preise erhalten Sie

15 % Rabatt



Spannzangenfutter ER

gewuchtet G6,3 15.000 U/min

Form AD

	BTx**ER**xA	€
G410	40x**16**x60	49,00
G410	40x**16**x100	53,00
G410	40x**16**x160	Anfrage
G410	40x**25**x 60	49,00
G410	40x**25**x100	62,50
G410	40x**32**x60	51,00
G410	40x**32**x100	59,50
G410	40x**40**x80	53,50
G410	40x**40**x160	89,50
G410	50x**25**x 70	81,50
G410	50x**32**x 70	81,50
G410	50x**32**x100	Anfrage
G410	50x**32**x160	Anfrage
G410	50x**40**x80	84,00



Spannfutter Weldon

gewuchtet G6,3 15.000 U/min

Form AD

	BTx**d1**xA	€
G420	40x**6**x50	40,50
G420	40x**6**x100	49,00
G420	40x**8**x50	38,50
G420	40x**8**x100	45,50
G420	40x**10**x63	38,50
G420	40x**10**x100	45,50
G420	40x**10**x160	76,50
G420	40x**12**x63	38,50
G420	40x**12**x100	45,50
G420	40x**12**x160	76,50
G420	40x**14**x63	38,50
G420	40x**16**x63	38,50
G420	40x**16**x100	45,50
G420	40x**16**x160	76,50
G420	40x**20**x63	38,50
G420	40x**20**x100	45,50
G420	40x**20**x160	76,50
G420	40x**25**x100	41,50
G420	40x**32**x100	52,00
G420	50x**6**x 63	69,00
G420	50x**8**x 63	66,00
G420	50x**10**x63	66,00
G420	50x**12**x 80	66,00
G420	50x**16**x 80	66,00
G420	50x**20**x 80	66,00
G420	50x**25**x100	77,50
G420	50x**32**x105	79,50

Längere A-Maße bitte anfragen



Messerkopf-Aufnahme

nach DIN6357

Form A

	BTx**d1**xA	€
G442	40x**16**x 45	49,00
G442	40x**22**x 45	49,00
G442	40x**27**x 45	52,00
G442	40x**32**x 50	55,00
G442	40x**40**x 55 *	65,00
G442	50x**22**x 55	72,00
G442	50x**27**x 55	72,00
G442	50x**27**x100	85,00
G442	50x**32**x 55	79,00
G442	50x**40**x 55 *	89,00

* mit 4 Spannschrauben



Einsatzhülsen für MK

mit Lappen

Form AD

	BTx**MK**xA	€
G460	40x**1**x50	39,00
G460	40x**1**x160	Anfrage
G460	40x**2**x50	39,00
G460	40x**3**x70	39,00
G460	40x**4**x95	41,00
G460	50x**1**x 45	57,00
G460	50x**2**x 50	57,00
G460	50x**3**x 65	57,00
G460	50x**4**x 95	58,00
G460	50x**5**x105	65,00



Hochleistungs-Präzisions CNC-Bohrfutter

Rechts-Linkslauf geeignet
*mit Sechskant-Schlüssel

	BT x d1	Form A
G434	40 x 0,5-8	309,00
G434	40 x 1-13*	263,00
G434	40 x 3-16*	279,00



NC-Bohrfutter mit Schlüssel

auch zur Handspannung geeignet

	BT x d1	Form A
G432	40 x 1-13	155,00
G432	40 x 3-16	177,00



Anzugsbolzen MAS-BT

ohne Bohrung

G055	S45°o BT 40	8,10
G055	S60°o BT 40	8,10
G055	S90°o BT 40	8,10
G055	S45°o BT 50	11,95
G055	S60°o BT 50	11,95
G055	S90°o BT 50	11,95



15 % Rabatt

Kombi-Fräserdorn

incl. Schraube+Mitnehmerring

	BTx**d1**xA	Form A
G440	40x**16**x 55	51,00
G440	40x**22**x 55	51,50
G440	40x**27**x 55	51,50
G440	40x**32**x 60	58,00
G440	40x**40**x 60	69,00
G440	50x**16**x 70	71,50
G440	50x**22**x70	71,50
G440	50x**27**x 70	72,00
G440	50x**32**x 70	75,00
G440	50x**40**x 70	83,50



Spannzange ER DIN6499

G020 Satz ER16 10St.	145,00
G020 Satz ER25 15 St.	225,00
G020 Satz ER32 18 St.	225,00
G020 Satz ER40 23 St.	369,00



Gewindeschneid-Futter

	BTx**Größe**	Form A
G417	40x**1** M3-M12	195,00
G417	40x**2** M8-M20	225,00
G417	50x**1** M3-M12	287,00
G417	50x**2** M8-M20	335,00
G417	50x**3** M14-M33	541,00



Gewindeschneideinsätze **MIT** Rutschkuppl.

		ab €
G013	MIT Größe 1	52,50
G013	MIT Größe 2	66,50
G013	MIT Größe 3	149,00



Gewindeschneideinsätze **OHNE** Rutschkuppl.

		ab €
G013	OHNE Größe 1	23,00
G013	OHNE Größe 2	32,00
G013	OHNE Größe 3	83,00

Bestell-Beispiel: **G410 40x32x100**

Werkzeugaufnahmen HSK-A63 DIN 69893

Preise 2026

auf diese **Brutto**-Preise erhalten Sie

15 % Rabatt



Spannzangenfutter ER HSK-A63

gewuchtet **G6,3** bei **20.000 U/min**

Artikel-Nummer	ER	x	A	€ / St.
G610A63	**16**	x	100	96,50
G610A63	**16**	x	160	128,00
G610A63	**25**	x	100	96,50
G610A63	**25**	x	160	123,50
G610A63	**32**	x	100	96,50
G610A63	**32**	x	160	127,00
G610A63	**40**	x	120	119,00
G610A63	**40**	x	160	132,00

Rundlaufabweichung: 5 µm max.



Schrumpf-Futter HSK-A63

gewuchtet **G2,5** bei **20.000 U/min**

Artikel-Nummer	d1	x	A	€ / St.
G628A63	**6**	x	80	140,50
G628A63	**8**	x	80	140,50
G628A63	**10**	x	85	140,50
G628A63	**12**	x	90	140,50
G628A63	**16**	x	90	140,50
G628A63	**20**	x	100	140,50
G628A63	**25**	x	115	140,50

Rundlaufabweichung: 3 µm max.

Martin Isak
Zerspanungstechnik + Industriebedarf
Gleiwitzer Straße 8
45665 Recklinghausen

Tel. 02361-2 76 42
E-Mail: info@werkzeuge-isak.de



Spannfutter Weldon HSK-A63

gewuchtet **G6,3** bei **20.000 U/min**

Artikel-Nummer	d1	x	A	€ / St.
G620A63	**6**	x	65	102,50
G620A63	**6**	x	100	121,00
G620A63	**6**	x	160	163,00
G620A63	**8**	x	65	99,50
G620A63	**8**	x	100	119,00
G620A63	**8**	x	160	155,00
G620A63	**10**	x	65	99,50
G620A63	**10**	x	100	119,00
G620A63	**10**	x	160	155,00
G620A63	**12**	x	80	99,50
G620A63	**12**	x	100	119,00
G620A63	**12**	x	160	155,00
G620A63	**16**	x	80	99,50
G620A63	**16**	x	100	119,00
G620A63	**16**	x	160	155,00
G620A63	**20**	x	80	99,50
G620A63	**20**	x	100	119,00
G620A63	**20**	x	160	155,00
G620A63	**25**	x	110	109,50
G620A63	**32**	x	110	121,00

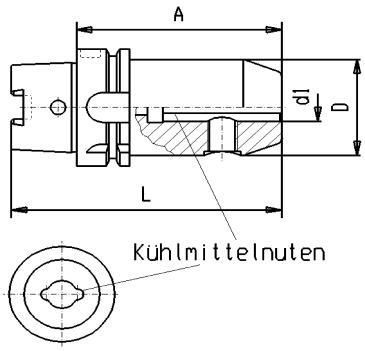

Spannfutter Weldon HSK-A63 mit KÜHLMITTELNUTEN

Artikel-Nummer	d1	x	A	€ / St.
G623A63	**8**		65	135,00
G623A63	**10**		65	135,00
G623A63	**12**		80	135,00
G623A63	**16**		80	135,00
G623A63	**20**		80	135,00
G623A63	**25**		110	149,00



Messerkopf-Aufnahme HSK-A63

gewuchtet **G6,3** bei **15.000 U/min**

Artikel-Nummer	d1	x	A		€ / St.
G643A63	**16**	x	45	K	137,00
G643A63	**22**	x	50	K	137,00
G643A63	**27**	x	60	K	142,00
G643A63	**32**	x	60	K	147,00
G643A63	**40**	x	60	K	168,00

Mit innerer Kühlmittel-Zufuhr

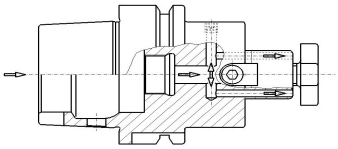



Kurze Einsatzhülse MK / Lappen

gewuchtet **G6,3** bei **20.000 U/min**

Artikel-Nummer	MK	x	A	€ / St.
G660A63	**1**	x	100	101,50
G660A63	**2**	x	120	101,50
G660A63	**3**	x	140	105,00
G660A63	**4**	x	160	108,00



Präzisions-Bohrfutter

Rechts- Linkslauf geeignet
Rundlauf-Abweich. 35µm max.
Mit zentraler innerer KüMi-Zufuhr

Artikel-Nummer			€ / St.
G633A63	**13 IK**	1-13mm	Anfrage
G633A63	**16 IK**	2,5-16mm	Anfrage

Preise in Euro netto je Stück, zzgl. MwSt., ab Werk

Preise gültig, bis zum Erscheinen einer neuen Preisliste